# 令和６年度　釧路地区中学校体育連盟体育大会バレーボール大会（女子）

## 予選ブロック戦　７月６日（土）

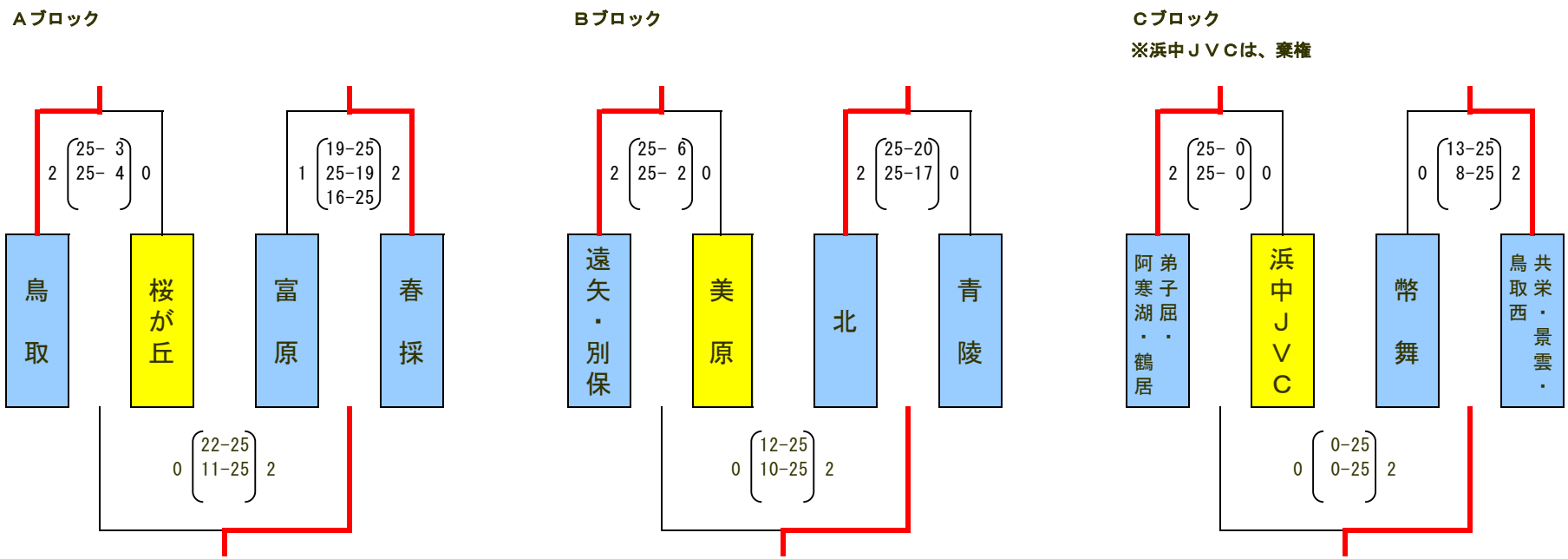


■で表示されているチームは、予選ブロックでの敗退チームを表しています。

## 令和６年度　釧路地区中学校体育連盟体育大会バレーボール大会（女子）

### 決勝トーナメント戦　７月６，７日（土，日）

優　勝

準優勝
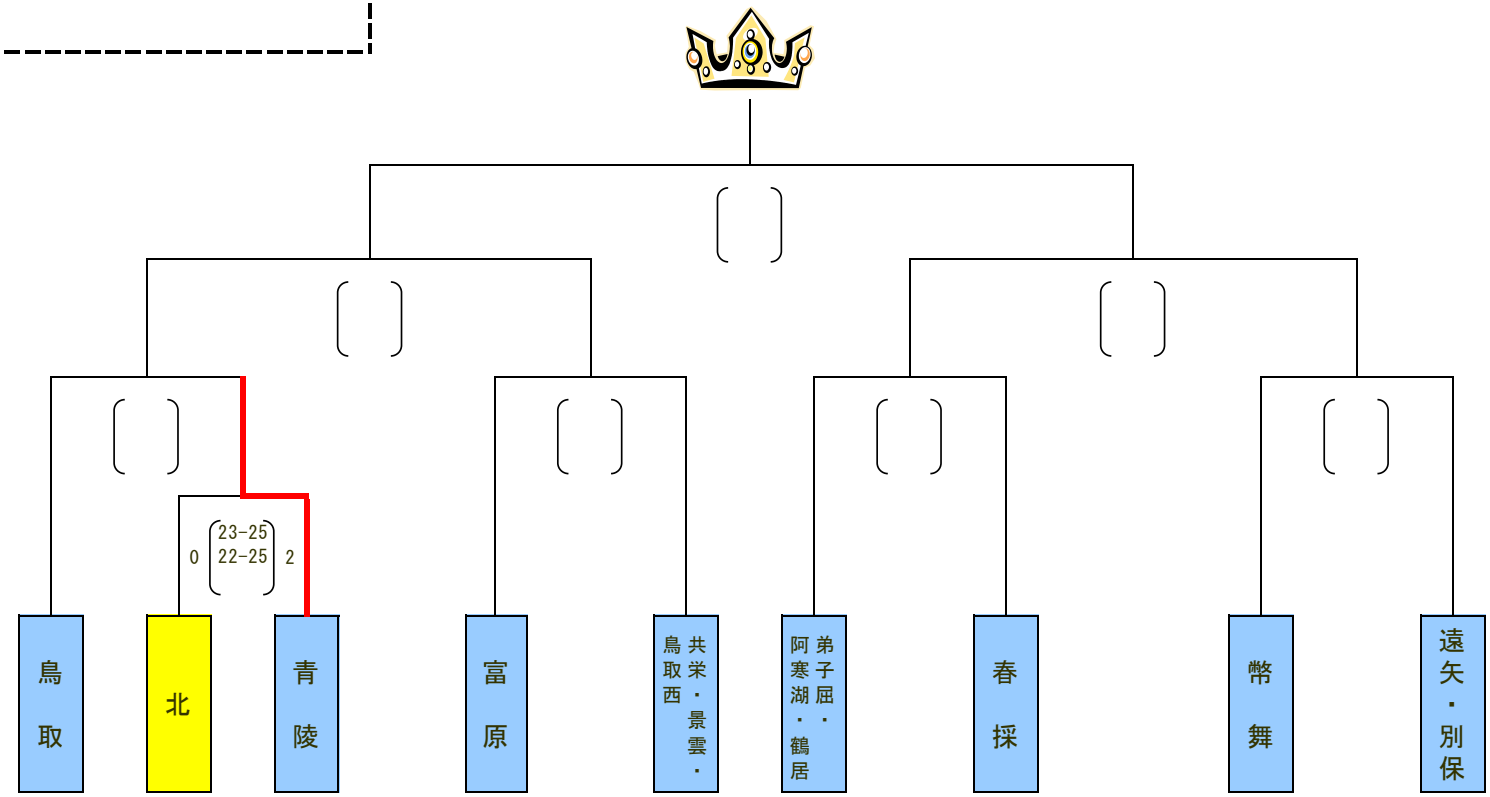
第3位